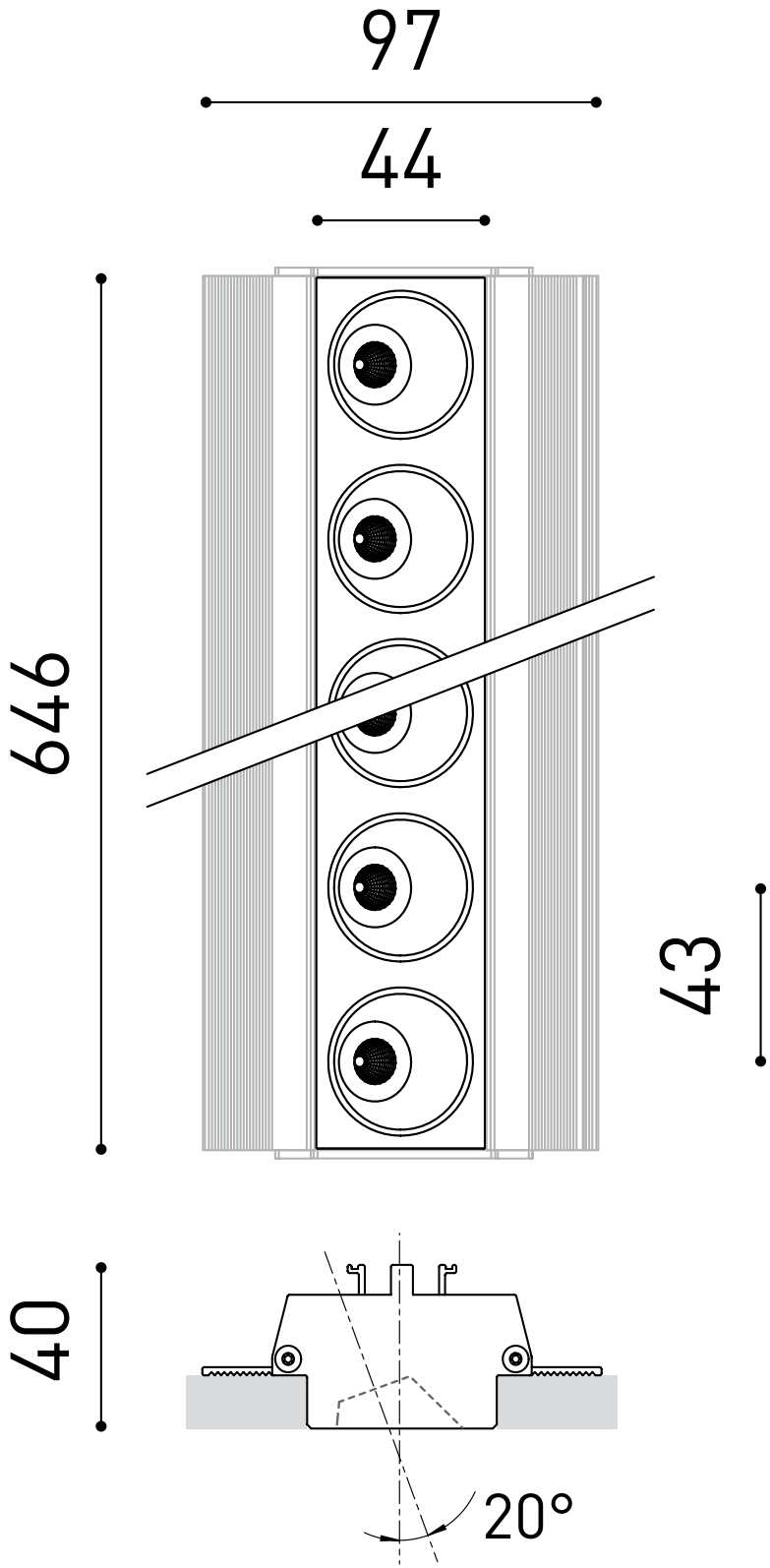
97
44
646
43
40
20°